KANOMAX
The Ultimate Measurements

ISO規格3966:2008準拠

キャプチャーフード風量計

MODEL 6710

風量を簡単かつ正確に測定
空調設備の点検やバランシングに

大画面 約3型 ワイド

フルカラー液晶で見やすい 使いやすいシンプルデザイン

面倒な計算いらず。スタートボタンを押すとすぐに風量が表示されます。(風温・湿度も同時表示)

空調口が見える透明フード* 位置合わせもラクラク

フード部に透明素材を使用し、空調口との位置合わせが簡単です。フードは折りたたみが可能で、収納場所を取りません。

＊標準フードのみ

用途に合わせて選べる 5種類のオプションフード

本体には、標準で610×610 mmのフードが付属しています。その他、サイズの異なる5種類のフードをご用意しております。

詳細は裏面へ

高精度かつ高性能

- 広範囲な風量計測レンジ：85～4,250 m³/h
- 風量および温湿度を同時表示
- 吸込・吹出口の流れ方向の判定が可能
- 3,000回までのデータロギング機能あり
- 個別ID管理による測定データの保存が可能
- バックプレッシャー補正機能を内蔵し、高風量時の精度を補償
- 大気圧補正機能付き

幅広い用途

空調機器の点検・調整に

空調清掃の効果検証に

本体仕様

品名		キャプチャーフード風量計
モデル番号		6710
測定範囲	風量	85～4,250 m^3/h
	風温	0～60℃
	湿度	10～90%RH
測定精度	風量	指示値の ±3%＋8m^3/h
	風温	±0.5℃
	湿度	±3%RH
表示分解能	風量	1 m^3/h
	風温	0.1℃
	湿度	0.1%RH
通信機能		デジタル：USB
データ記録機能		最大 3,000 データ（本体メモリー）
電源		単 3 形乾電池 ×4 本、AC アダプター（AC アダプターはオプション）
連続駆動時間		約 9 時間（アルカリ電池）
外形寸法		610（W）×975（H）×610（D） mm　※標準フード組み立て時
フード口寸法	標準付属	610×610 mm
	オプション	下表オプションフード仕様（別売品）参照
表示器寸法		188（W）×88（H）×41（D） mm
本体質量		約 3.5 kg（表示器含む）
付属品		610×610 mm標準フード×1個、USB通信ケーブル×1本、 計測ソフトウェア×1個、取扱説明書×1冊、キャリングケース×1個
別売品		オプションフード（5種類）、スタンド、スタンドケース、プリンター、 ケーブル、ACアダプター、オプションフードケース

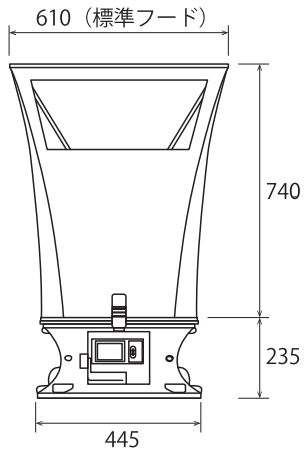

寸法図 標準フード付属（単位：mm）

スタンド（別売品）

オプションフード仕様（別売品）

モデル番号	6710-02	6710-03	6710-04	6710-05	6710-06
サイズ	1220×610 mm	1220×305 mm	915×610 mm	915×915mm	500×500 mm
寸法図	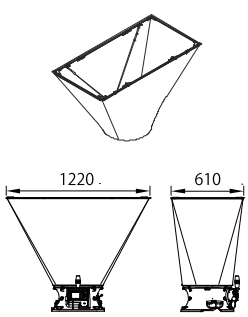	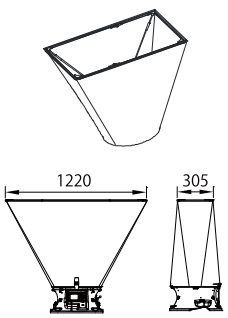	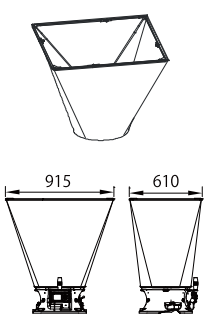	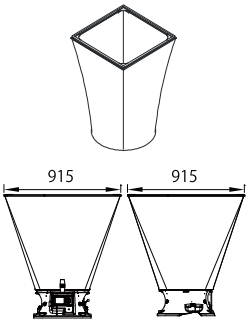	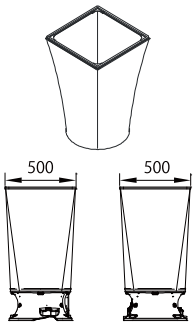

KANOMAX
The Ultimate Measurements

日本カノマックス株式会社

【本　社】大阪府吹田市清水2-1（〒565-0805）
TEL：(06) 6877-0444（代）
【東京支社】東京都港区浜松町2-6-2（〒105-0013）
TEL：(03) 5733-6023
【営業拠点】●東京営業所　TEL：(03) 5733-6023
●名古屋営業所　TEL：(052) 241-0535
●大阪営業所　TEL：(06) 6877-0447

http://www.kanomax.co.jp/

※本カタログの記載内容は2018年8月現在のものです。
※本カタログの記載内容は、予告なく変更になる場合があります。

（登録証番号 JQA-2790）（本社にて取得 登録証番号 JQA-EM1628）
ISO9001認証　ISO14001認証

製品に関するお問い合わせ
0120-009-750
E-mail：environment@kanomax.co.jp

修理・校正サービスに関するお問い合わせ
0120-981-959
E-mail：service@kanomax.co.jp

●お問い合わせ、お求めは
国華電機株式会社
KOKKA ELECTRIC CO.,LTD.

本　　社	TEL：06-6353-5551
京都営業所	TEL：075-671-0141
滋賀営業所	TEL：077-566-6040
奈良営業所	TEL：0742-33-6040
兵庫営業所	TEL：0798-66-2212
姫路営業所	TEL：079-271-4488
姫路中央営業所	TEL：079-284-1005
川崎営業所	TEL：044-542-6883

メールでのお問い合わせ：webinfo@kokka-e.co.jp

E6710-5J